СПЕЦИАЛЬНЫЕ
СИСТЕМЫ
И ТЕХНОЛОГИИ

Вальцеватель универсальный

NEPTUN IWS

для гофрированных труб из нержавеющей стали 13А и 18А

РУКОВОДСТВО ПО ЭКСПЛУАТАЦИИ
(СОВМЕЩЕННОЕ С ПАСПОРТОМ)

АКС.00087.01 РЭ(П)

Гарантийный талон

С условиями хранения и транспортировки, указаниями по эксплуатации вальцевателей универсальных Neptun IWS и условиями предоставления гарантии ознакомлен(а), претензий к внешнему виду изделия не имею:

_____, _____,
подпись покупателя расшифровка подписи

_____20___ г.
дата покупки

Продавец _____

штамп ОТК

Адрес продавца _____

_____

Телефон продавца _____

Дата продажи _____

штамп продавца

Назначение

Универсальный вальцеватель Neptun IWS предназначен для подготовки торцов гофрированных труб из нержавеющей стали 13А и 18А для последующего присоединения трубы к потребляющим приборам с использованием накидных гаек Neptun IWS.

Технические характеристики

Материал – сталь 40Х

Габаритные размеры

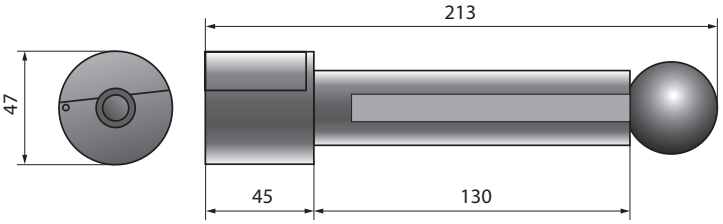

Рис. 1. Габаритные размеры вальцевателя

Комплектность поставки (см. рис. 2)

1. Корпус вальцевателя
2. Ударник вальцевателя
3. Рукоятка ударника
4. Насадка для вальцевания гофрированных труб 13А
5. Боек для вальцевания гофрированных труб 13А
6. Насадка для вальцевания гофрированных труб 18А

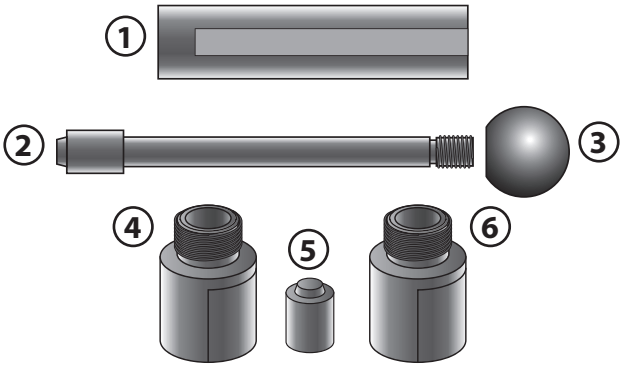

Рис. 2. Комплект поставки вальцевателя

Изготовление и монтаж гибких подводок

Для начала работы приготовьте:

1. Гофрированную трубу из нержавеющей стали под развальцовку Neptun IWS 13А или 18А.
2. Универсальный вальцеватель Neptun IWS.
3. Гайки накидные Neptun IWS.
4. Прокладки для гаек Neptun IWS.
5. Гаечный ключ.
6. Роликовый труборез.

Соединение трубы с гайкой:

1. Роликовым труборезом отрежьте участок гофрированной трубы под развальцовку Neptun IWS необходимой длины.

2. Наденьте на трубу накидную гайку Neptun IWS резьбой в сторону торца.
3. Вкрутите до упора насадку для соответствующей трубы в вальцеватель и вставьте боек для труб 13А, если нужно развальцевать трубу такого диаметра.
4. Откройте насадку.
5. Вставьте гофротрубу в насадку таким образом, чтобы первая гофра трубы заходила за стопор в насадке.
6. Закройте насадку.
7. Без особых усилий за 5–6 возвратных движений ручкой вальцевателя деформируйте торец трубы таким образом, чтобы первая гофра развальцевалась.
8. Извлеките трубу из насадки вальцевателя.
9. Вставьте гофротрубу в насадку таким образом, чтобы вторая гофра трубы заходила за стопор в насадке.
10. Без особых усилий за 5–6 возвратных движений ручкой вальцевателя деформируйте торец трубы таким образом, чтобы две первые гофры развальцевались.
11. Вставьте в торец трубы прокладку для гаек Neptun IWS соответствующего трубе диаметра.
12. Затяните гайку ключом к требуемому месту соединения.

ВАЖНО!

Последовательная развальцовка первой и второй гофр дает более ровный и качественный торец, а следовательно надежность соединения, по сравнению с развальцовкой двух гофр сразу.

Замена насадок для вальцевания

1. Для развальцовки трубы 18А необходимо использовать насадку для вальцевания гофрированных труб 18А.
2. Для развальцовки трубы 13А необходимо открутить насадку для гофрированной трубы 18А, накрутить насадку для трубы 13А и вставить в насадку боек для труб 13А (выемкой к ударнику).

Условия хранения и транспортировки

Вальцеватели универсальные Neptun IWS не относятся к категории опасных грузов, что допускает их перевозку любым видом транспорта в соответствии с правилами перевозки грузов, действующими на данном виде транспорта.

При железнодорожных и автомобильных перевозках вальцеватели допускаются к транспортировке только в крытом подвижном составе.

Сбрасывание тары с вальцевателями с транспортных средств не допускается.

Хранение вальцевателей должно проводиться в проветриваемых навесах или помещениях.

Требования охраны окружающей среды

В процессе изготовления вальцевателей универсальных Neptun IWS не образуется токсичных отходов.

Отходы вальцевателей при нормальных климатических условиях по ГОСТ 15150-69 не разлагаются и не выделяют вредных продуктов в концентрациях, опасных для организма человека, и не оказывают вредного влияния на окружающую среду.

Гарантия изготовителя

Гарантийный срок – 12 месяцев со дня продажи.

Гарантийные обязательства не распространяются на вальцеватели универсальные Neptun IWS, имеющие механические повреждения, а также если дефект возник в результате неправильной эксплуатации данных изделий.

Обязательным для выполнения гарантийных обязательств является наличие заполненного гарантийного талона с указанием наименования изделия, названия магазина или торговой фирмы, продавшей товар, её штампа, Ф.И.О. и подписи уполномоченного лица.

Гарантийные мастерские находятся по адресу:

109147, г. Москва, ул. Марксистская, д. 5, стр. 1,
Тел.: (495) 258-90-40, (495) 916-02-34

141008, Московская область, г. Мытищи,
Проектируемый пр-д 5274, стр. 7,
Тел./факс: (495) 728-80-80

Изготовитель:

ООО ОКБ «Гамма»

141280, Московская область, г. Ивантеевка,
Фабричный проезд, д. 1,
Тел./факс: +7 (495) 989-66-86

Заказчик:

ООО «Специальные системы и технологии»

141008, Московская область, г. Мытищи,
Проектируемый пр-д 5274, стр. 7,
Тел./факс: (495) 780-80-80,
www.sst.ru, www.neptun-iws.ru.

Сервисная служба: garant@sst.ru

Не подлежит обязательной сертификации